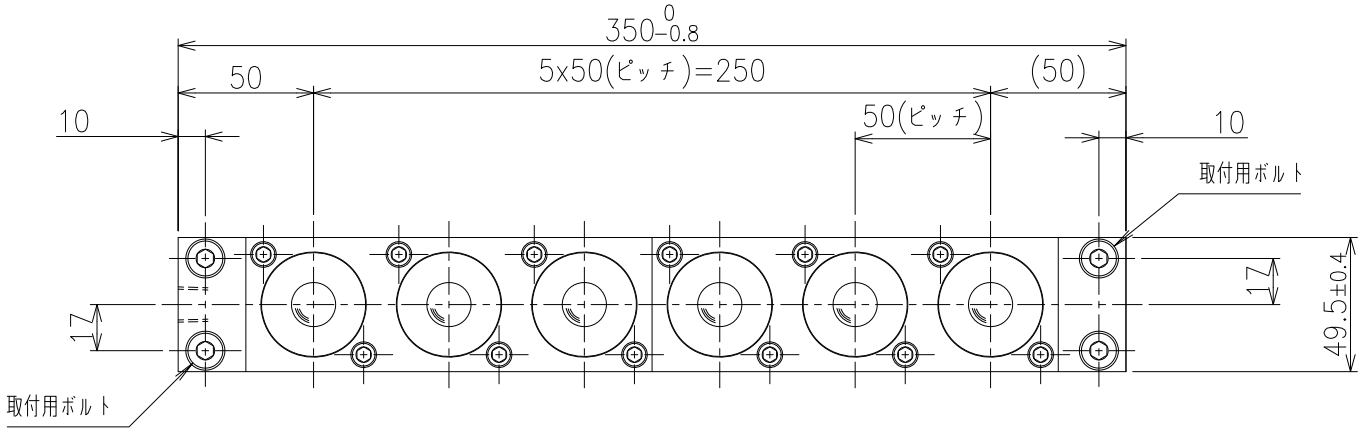

リフト能力			
ボールベア個数	6		
供給エア圧力	0.4MPa	0.5MPa	0.6MPa
	{4.08kgf/cm²}	{5.10kgf/cm²}	{6.12kgf/cm²}
ボール1個当りのリフト能力	0.46kN	0.60kN	0.73kN
	{47kgf}	{61kgf}	{75kgf}
リフタ全体のリフト能力	2.76kN	3.59kN	4.41kN
	{282kgf}	{366kgf}	{450kgf}

A

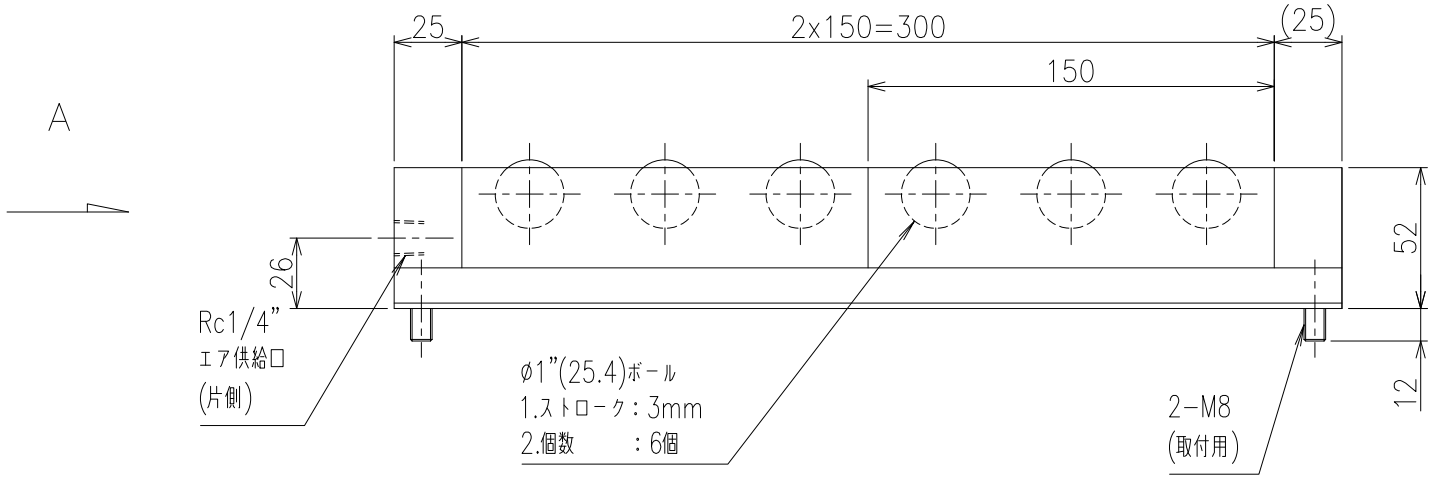

>概要
ISR−C50S 型 エアボールリフター
ISR−C50S−350−A 型
単位 = mm

>仕様
自重 = 2.9kg
耐圧 = 0.9MPa (9.18kgf/cm²)
使用圧力範囲 = 0.05~0.6MPa
(0.51~6.12kgf/cm²)
使用温度範囲 = −5~80°C
(但し、ドレン凍結のなき条件)
使用流体 = エアー及び不活性ガス（無給油）

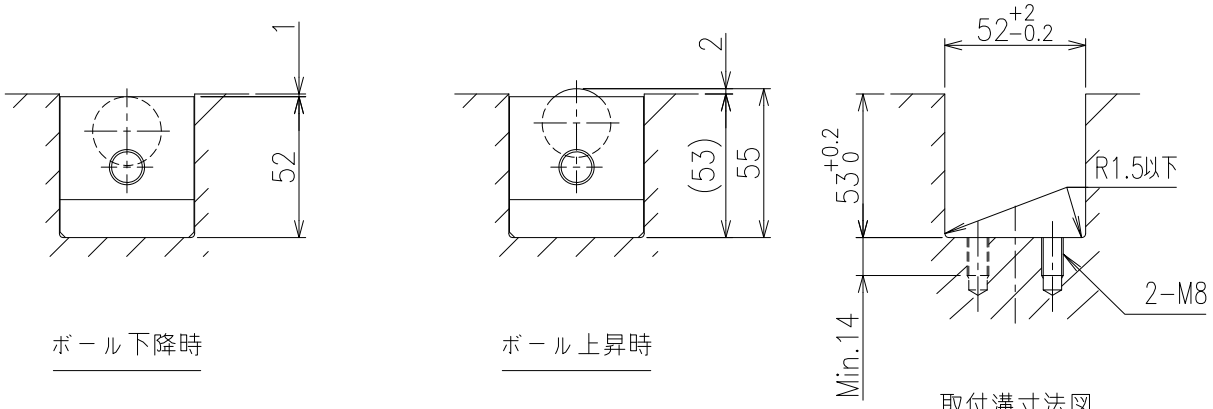

ボール下降時

ボール上昇時

取付溝寸法図

>材質
大、小ボール = SUS440C
受け皿 = SUS440C
キャップ = SUS304
Oリング = バイトン
ピストン潤滑油 = クリーングリス
ボディ = アルミ+無電解ニッケルメッキ
プラグ = アルミ+無電解ニッケルメッキ
バー = アルミ+無電解ニッケルメッキ

A 視