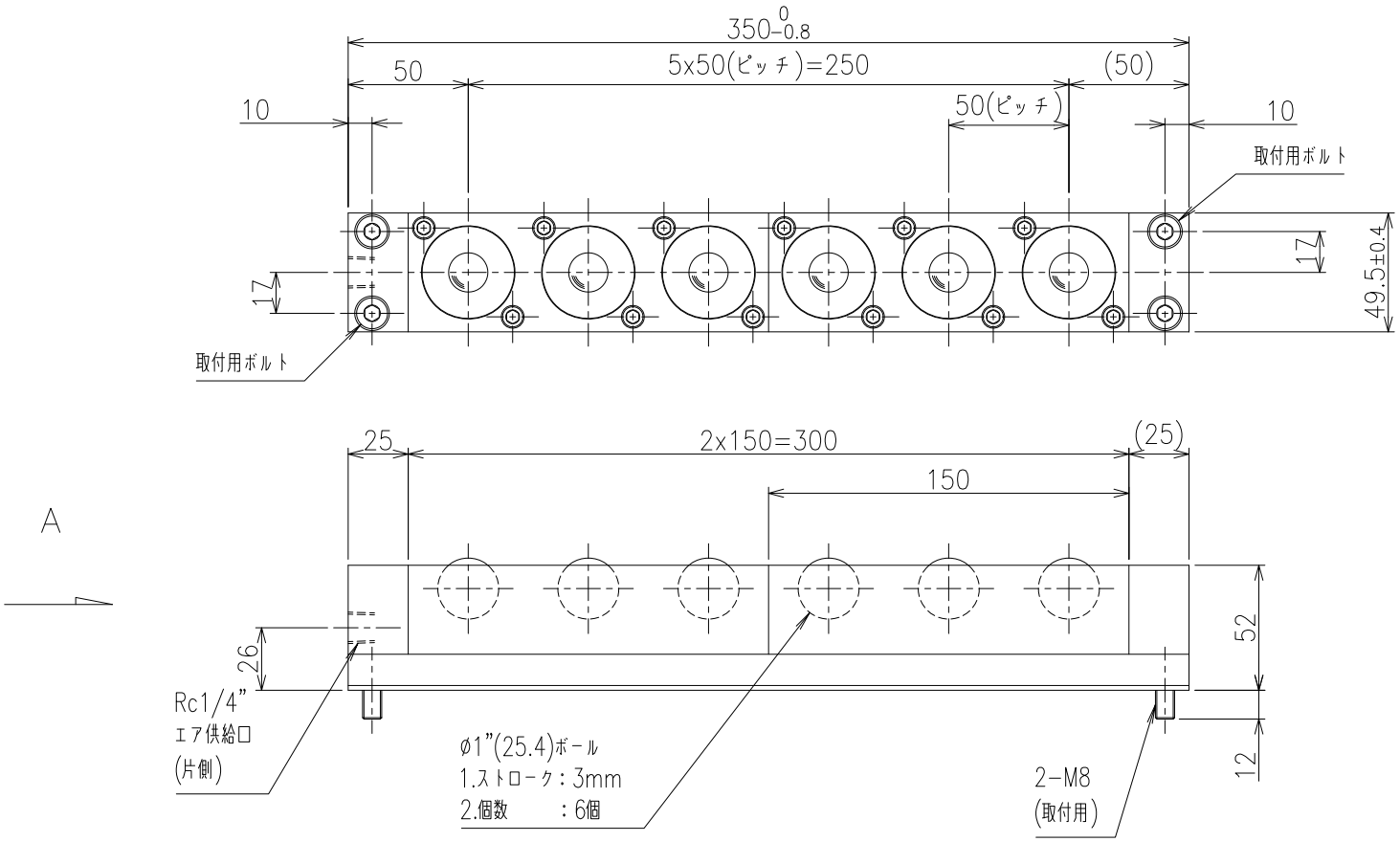


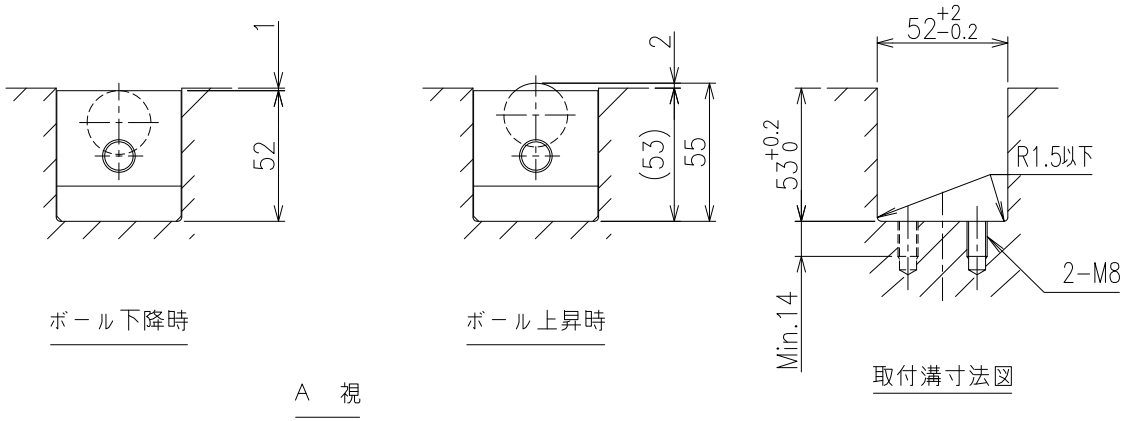


ボール下降時

ボール上昇時

取付溝寸法図

A　視

| リフト能力 | | | |
|---|---|---|---|
| ボール個数 | 6 | | |
| 供給エア圧力 | 0.4MPa | 0.5MPa | 0.6MPa |
| | {4.08kgf/cm²} | {5.10kgf/cm²} | {6.12kgf/cm²} |
| ボール1個当りのリフト能力 | 0.98kN | 1.24kN | 1.51kN |
| | {100kgf} | {127kgf} | {154kgf} |
| リフタ全体のリフト能力 | 5.88kN | 7.47kN | 9.06kN |
| | {600kgf} | {762kgf} | {924kgf} |

>概要
ISR-C50D 型 エアボールリフター
ISR-C50D-350-A 型
単位 = mm

>仕様
自重 = 2.8kg
耐圧 = 0.9MPa (9.18kgf/cm$^2$)
使用圧力範囲 = 0.05~0.6MPa
(0.51~6.12kgf/cm$^2$)
使用温度範囲 = -5~80°C
（但し、ドレン凍結のなき条件）
使用流体 = エアー及び不活性ガス（無給油）

>材質
大、小ボール = SUS440C
受け皿 = SUS440C
キャップ = SUS304
Oリング = バイトン
ピストン潤滑油 = クリーングリス
ボディ = アルミ+無電解ニッケルメッキ
プラグ = アルミ+無電解ニッケルメッキ
バー = アルミ+無電解ニッケルメッキ