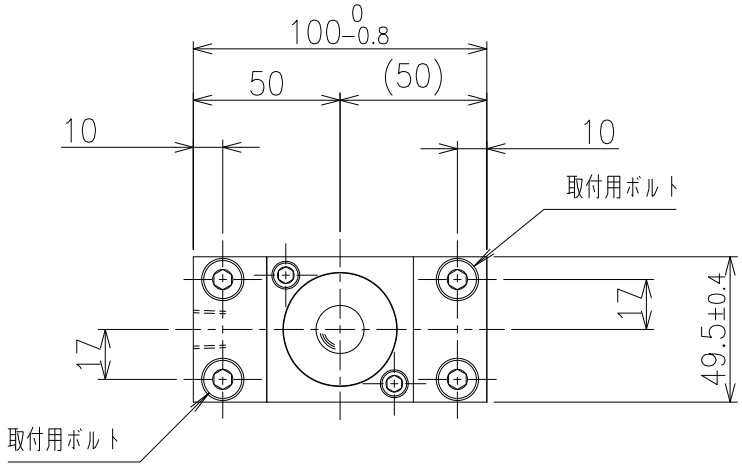

リフト能力			
ボール個数	1		
供給エア圧力	0.4MPa	0.5MPa	0.6MPa
	{4.08kgf/cm²}	{5.10kgf/cm²}	{6.12kgf/cm²}
ボール1個当りのリフト能力	0.98kN	1.24kN	1.51kN
	{100kgf}	{127kgf}	{154kgf}
リフタ全体のリフト能力	0.98kN	1.24kN	1.51kN
	{100kgf}	{127kgf}	{154kgf}

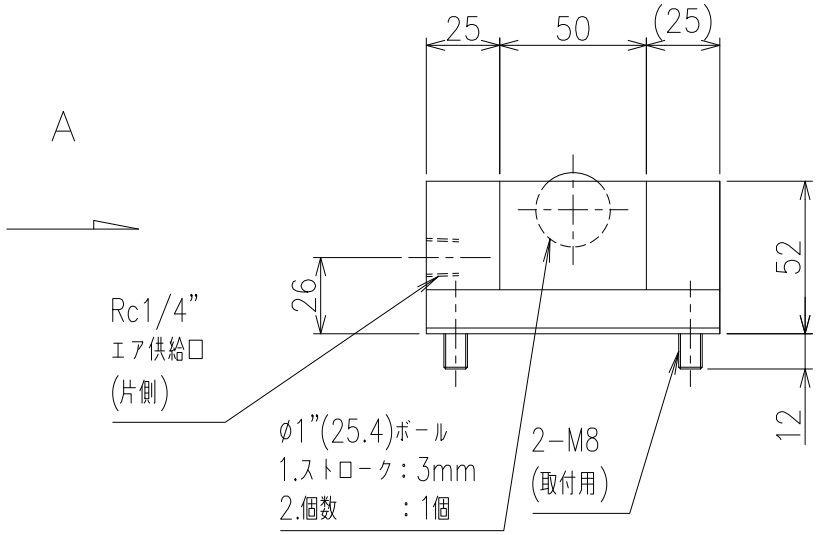

>概要
ISR−C50D 型 エアボールリフター
ISR−C50D−100−A 型
単位 ＝ mm

>仕様
自重 ＝ 0.8kg
耐圧 ＝ 0.9MPa (9.18kgf/cm²)
使用圧力範囲 ＝ 0.05〜0.6MPa
(0.51〜6.12kgf/cm²)
使用温度範囲 ＝ −5〜80°C
（但し、ドレン凍結のなき条件）
使用流体 ＝ エアー及び不活性ガス（無給油）

>材質
大、小ボール ＝ SUS440C
受け皿 ＝ SUS440C
キャップ ＝ SUS304
Oリング ＝ バイトン
ピストン潤滑油 ＝ クリーングリス
ボディ ＝ アルミ+無電解ニッケルメッキ
プラグ ＝ アルミ+無電解ニッケルメッキ
バー ＝ アルミ+無電解ニッケルメッキ

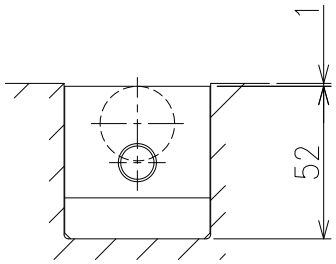

ボール下降時

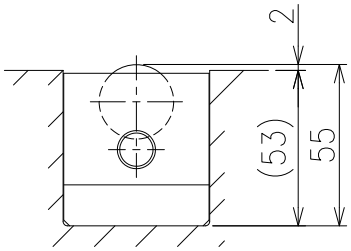

ボール上昇時

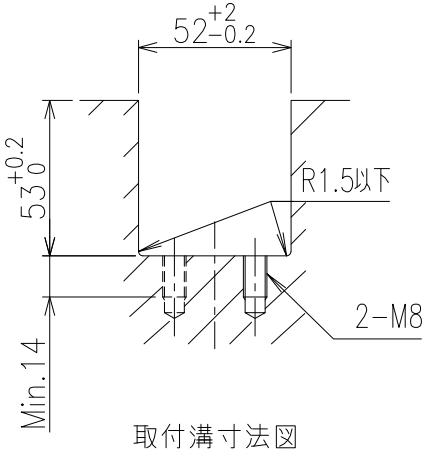

取付溝寸法図

A　視