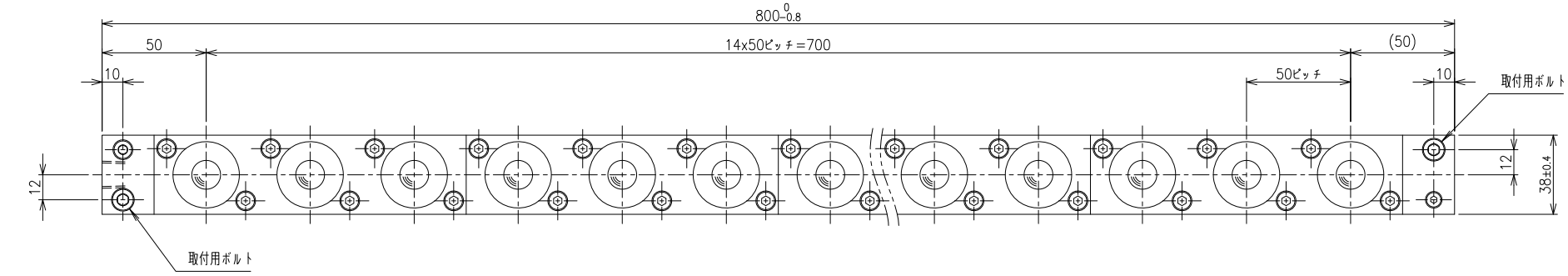

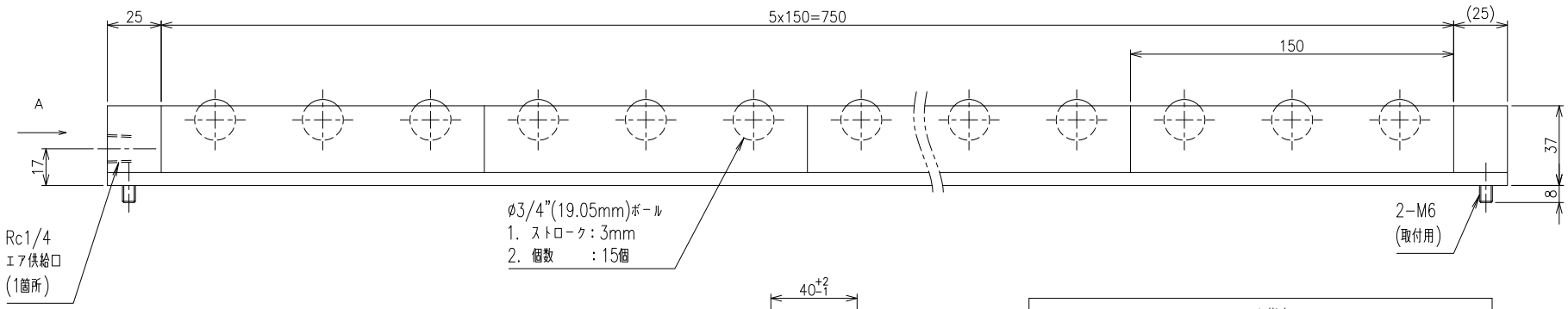

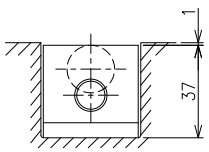

ボール下降時

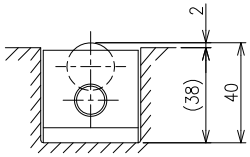

ボール上昇時

A　視

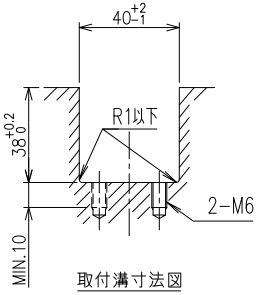

取付溝寸法図

リフト能力			
ボール個数	15		
供給エア圧力	0.4MPa	0.5MPa	0.6MPa
	{4.08kgf/cm²}	{5.10kgf/cm²}	{6.12kgf/cm²}
ボール1個当りのリフト能力	0.32kN	0.41kN	0.51kN
	{33kgf}	{42kgf}	{52kgf}
リフタ全体のリフト能力	4.85kN	6.17kN	7.64kN
	{495kgf}	{630kgf}	{780kgf}

>概要
ISR-C38 型 エアボールリフター
ISR-C38-800-A 型
単位 = mm

>仕様
自重 = 4.6kg
耐圧 = 0.9MPa (9.18kgf/cm²)
使用圧力範囲 = 0.05~0.6MPa
(0.51~6.12kgf/cm²)
使用温度範囲 = -5~80°C
（但し、ドレン凍結のなき条件）
使用流体 = エアー及び不活性ガス（無給油）

>材質
大、小ボール = SUS440C
受け皿 = SUS440C
キャップ = SUS304
Oリング = バイトン
ピストン潤滑油 = クリーングリス
ボディ = アルミ+無電解ニッケルメッキ
プラグ = アルミ+無電解ニッケルメッキ
バー = SGD400-D+無電解ニッケルメッキ