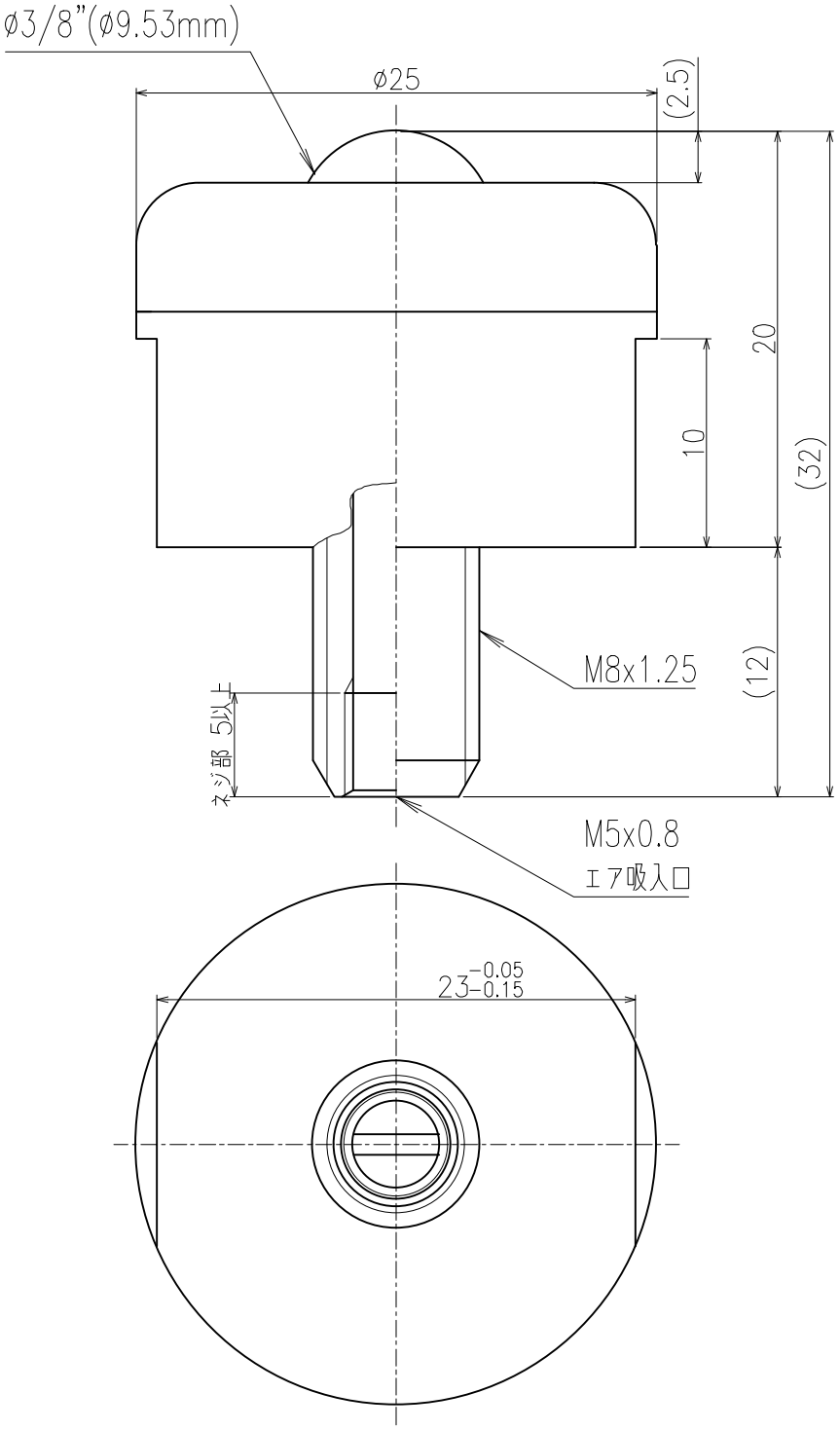

>概要

ISCHA 型 イグチベアー

ISCHA−10P1S−J型

単位 ＝ mm

>仕様

メインボールサイズ＝φ3/8"(9.53mm)

メインボール ＝ PEEK

サブボール ＝ ステンレス

本体 ＝ POM(ナチュラル)

キャップ ＝ POM(ナチュラル)

スプリング ＝ ステンレス