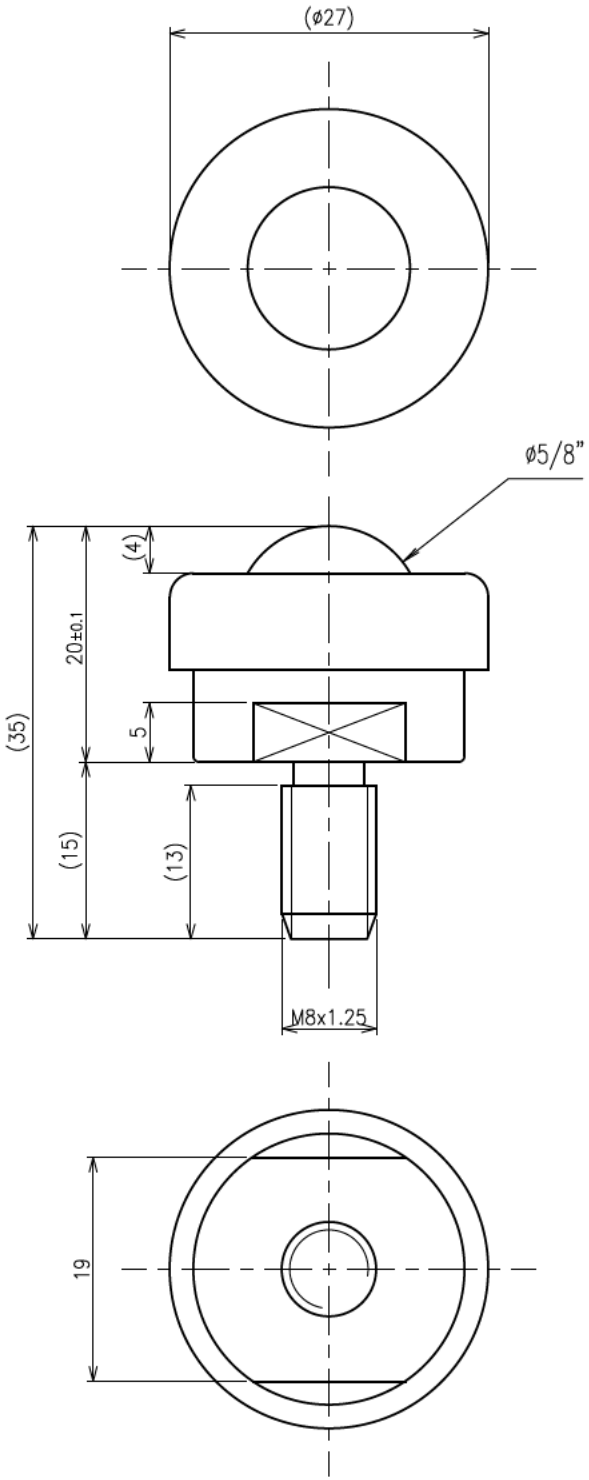

>概要

ISC−16 型 イグチベアー

ISC−16JS−J

単位 ＝ mm

>仕様

メインボールサイズ＝φ5/8"(15.88mm)

本体 ＝ POM(ナチュラル)

メインボール ＝ POM(ナチュラル)

サブボール ＝ ステンレス

キャップ ＝ POM(ナチュラル)