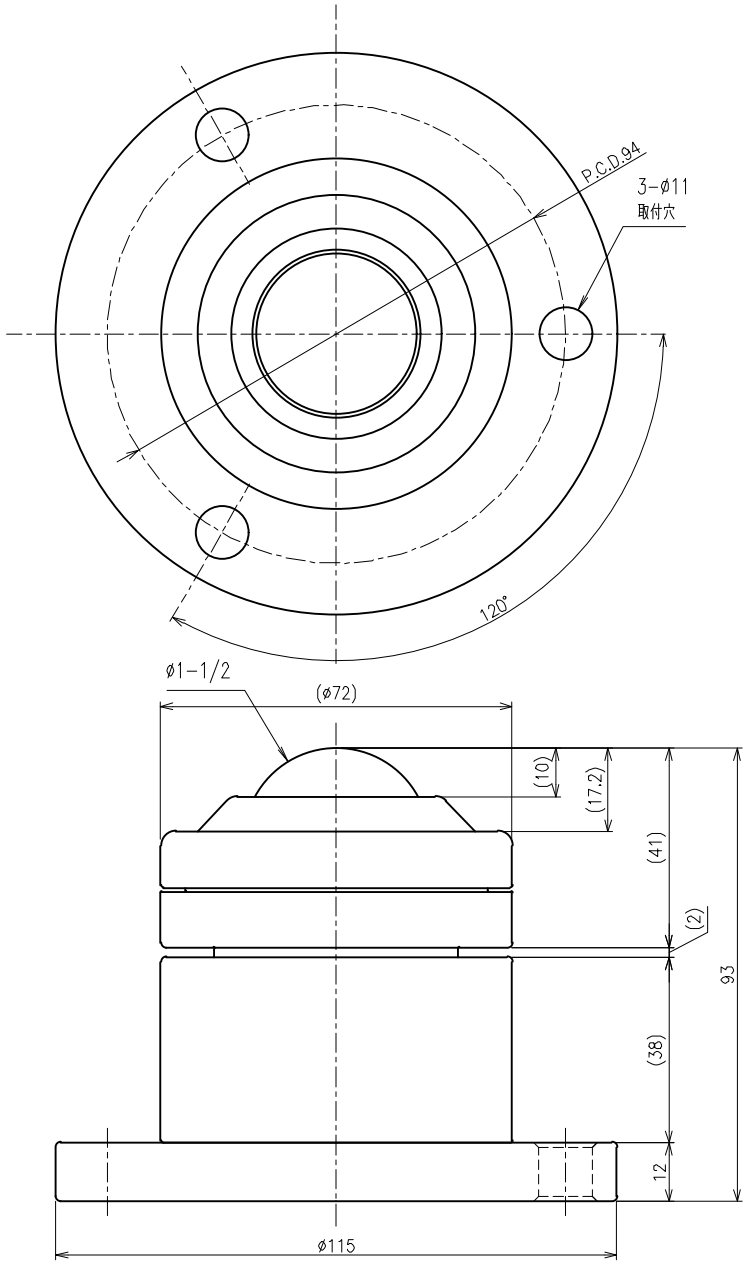

>概要

IS−BF 型 スプリングイグチベアー

IS−38BF 型

単位 ＝ mm

>仕様

メインボールサイズ＝φ1−1/2”(38.1mm)

自重＝ 2.6kg

取付強さ 260kgf

最大強さ＝ 316kgf

収縮量＝ 2mm

本体＝ SCM415

メインボール＝ SUJ2

サブボール＝ SUJ2

キャップ＝ S45C

ケース＝ S45C

フエルトシール付