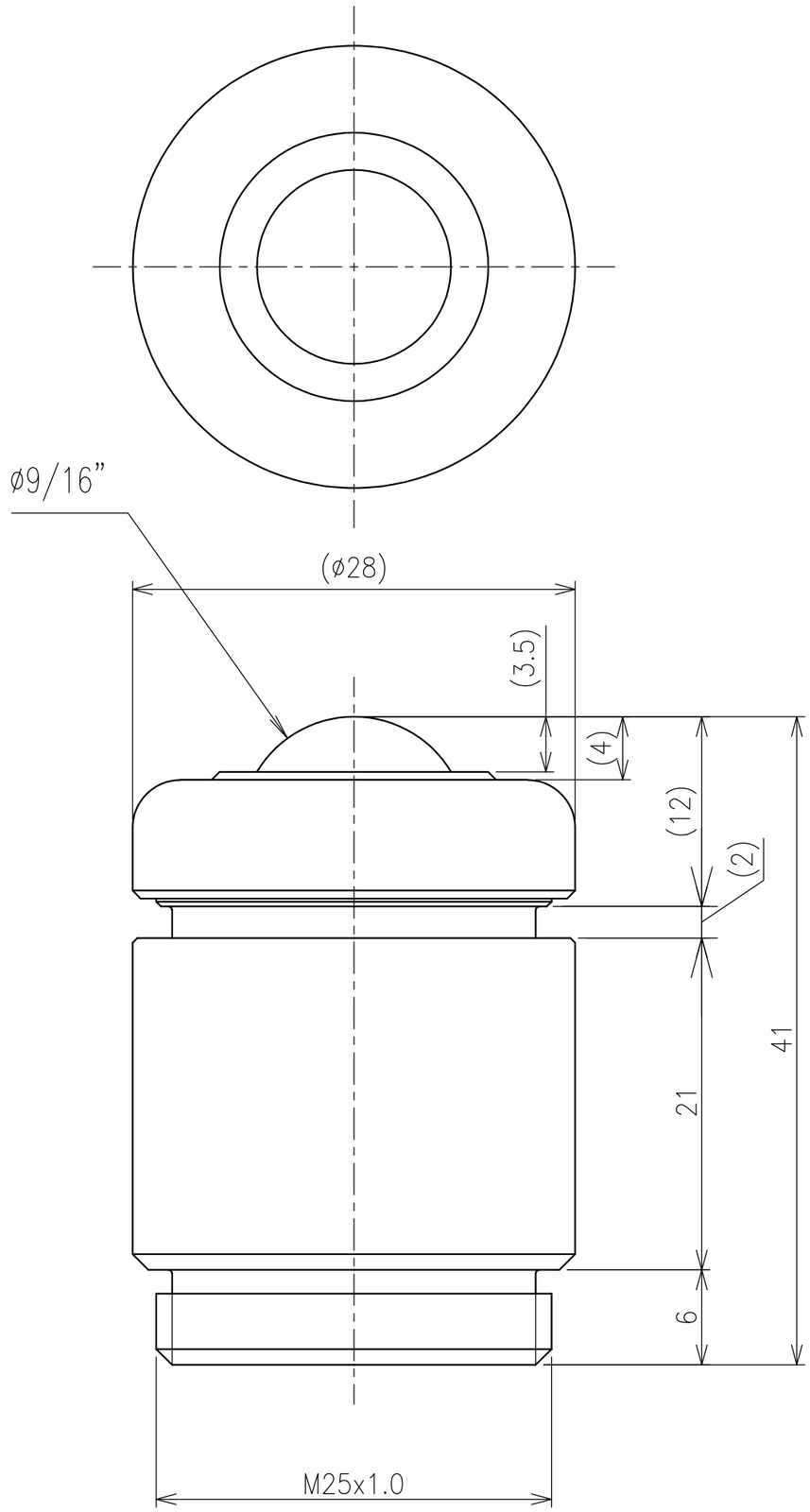

>概要

IS−B 型 スプリングイグチベアー

IS−13B 型

単位 ＝ mm

>仕様

メインボールサイズ＝φ9/16”(14.3mm)

自重＝ 0.14kg

取付強さ 22kgf

最大強さ＝ 28kgf

収縮量＝ 2mm

本体＝ SCM415

メインボール＝ SUJ2

サブボール＝ SUJ2

キャップ＝ SPC

ケース＝ S45C