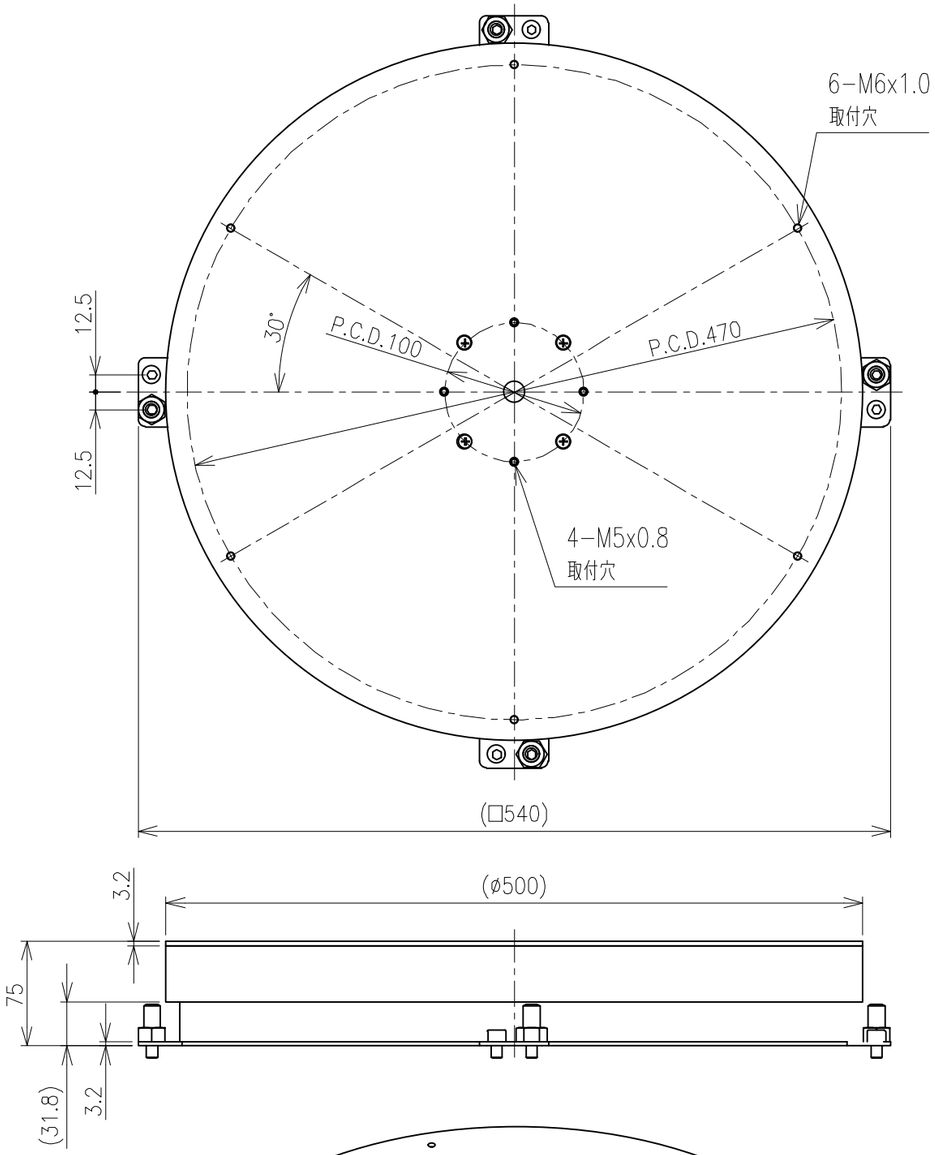

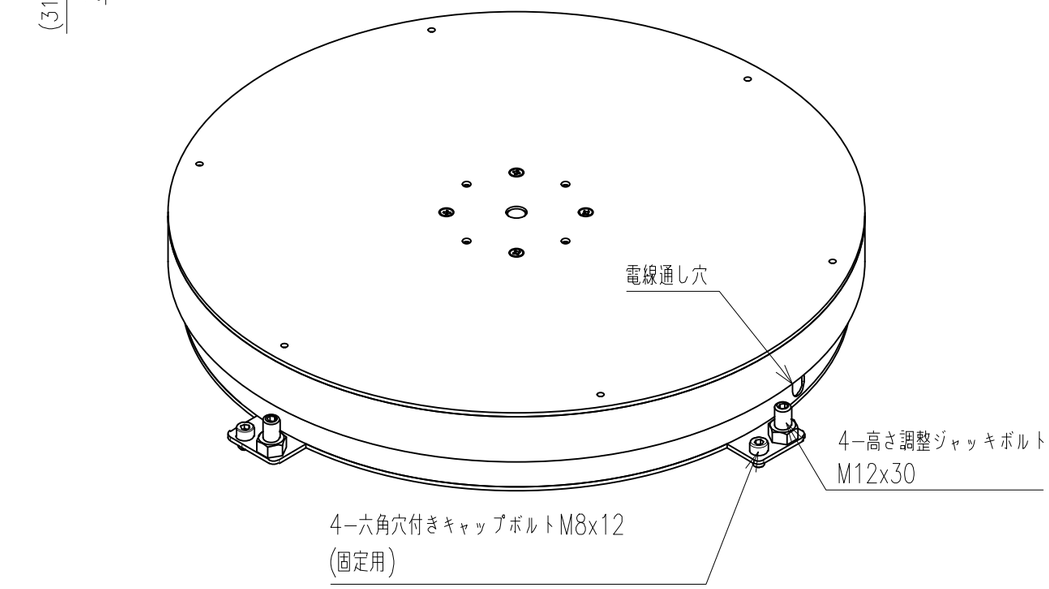

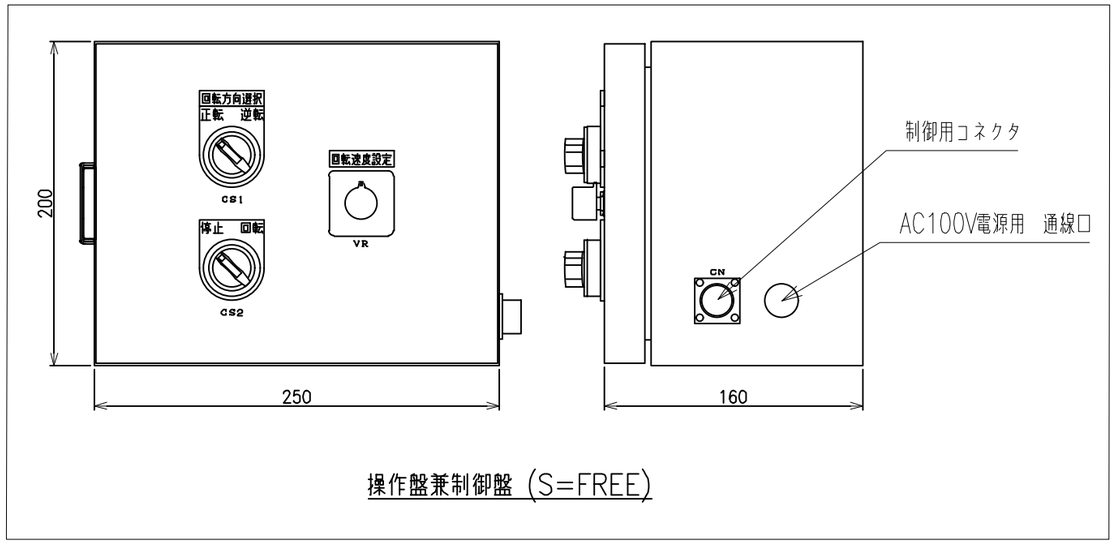

>概要

IRT-M型回転テーブル

IRT-500M 型

単位 = mm

>仕様

電源 = 単相/AC100V

モーター容量 = 0.015kW

回転速度 = 0.3~8rpm

制御用電線長仕様 = 約5m(ターンテーブルから制御盤まで)

AC電源コード仕様 = 約5m(制御盤から)、A型プラグ

自重 = 17.0kg

使用荷重 = 50kgf

テーブル材質 = スチール