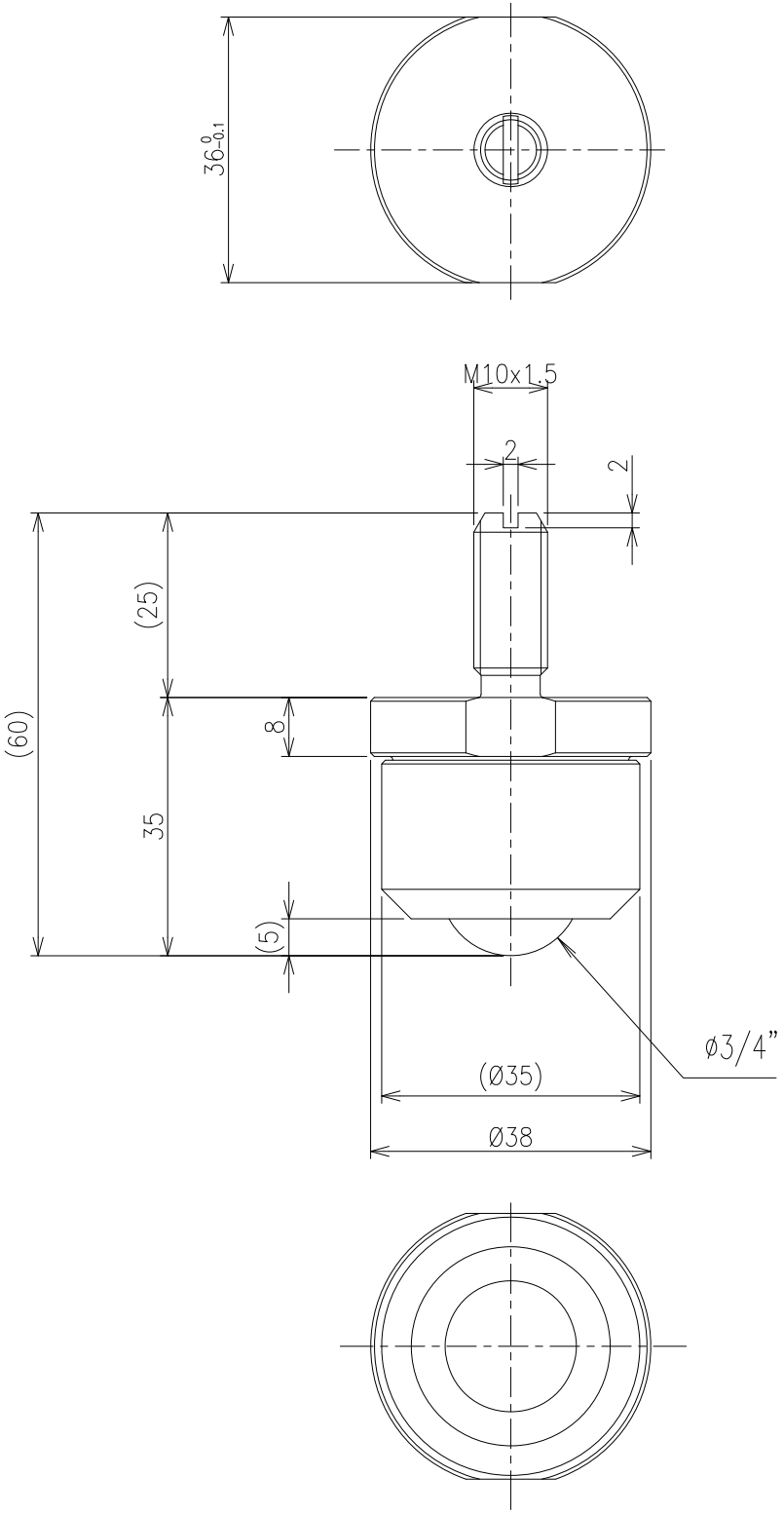

>概要
IK−SNM 型 ネジ付イグチベアー
IK−19SNM 型
単位 ＝ mm

>仕様
メインボールサイズ＝φ3/4"(19.05mm)
自重＝ 0.22kg
使用荷重＝ 60kgf

本体＝ SUS303
メインボール＝ SUS440C
サブボール＝ SUS440C
キャップ＝ SUS303
ボール受け＝ SUS440C

フェルトシール付