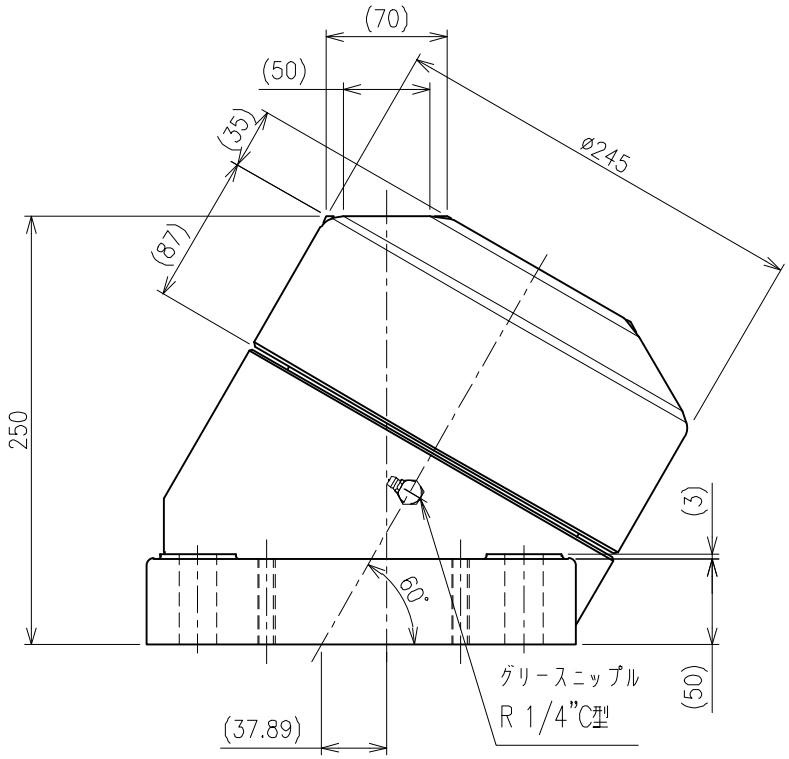

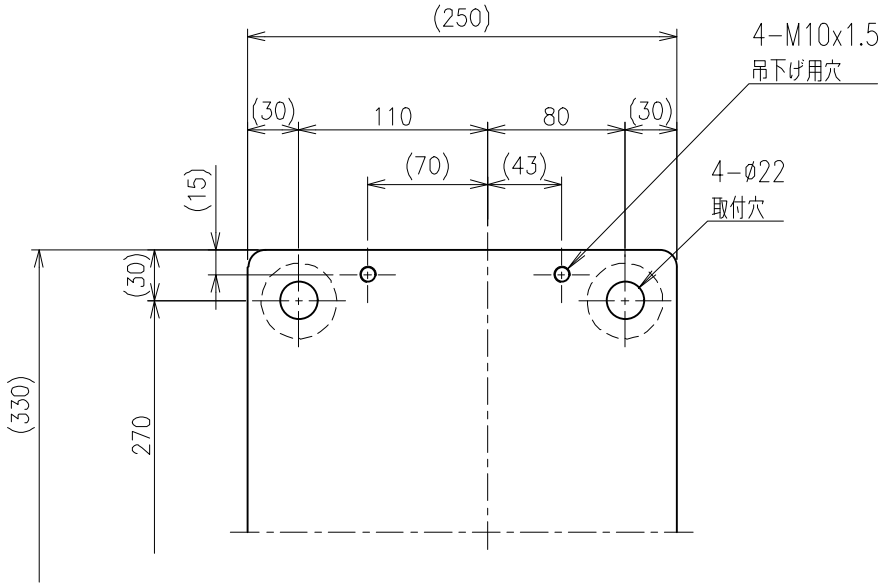

>概要
SW 型 特殊車輪
SW−250−BS−I 型
単位 ＝ mm

>仕様
自重＝ 83kg
使用荷重＝ 12000kgf

頭部 ＝ SCM415 (焼入)
本体 ＝ FC250