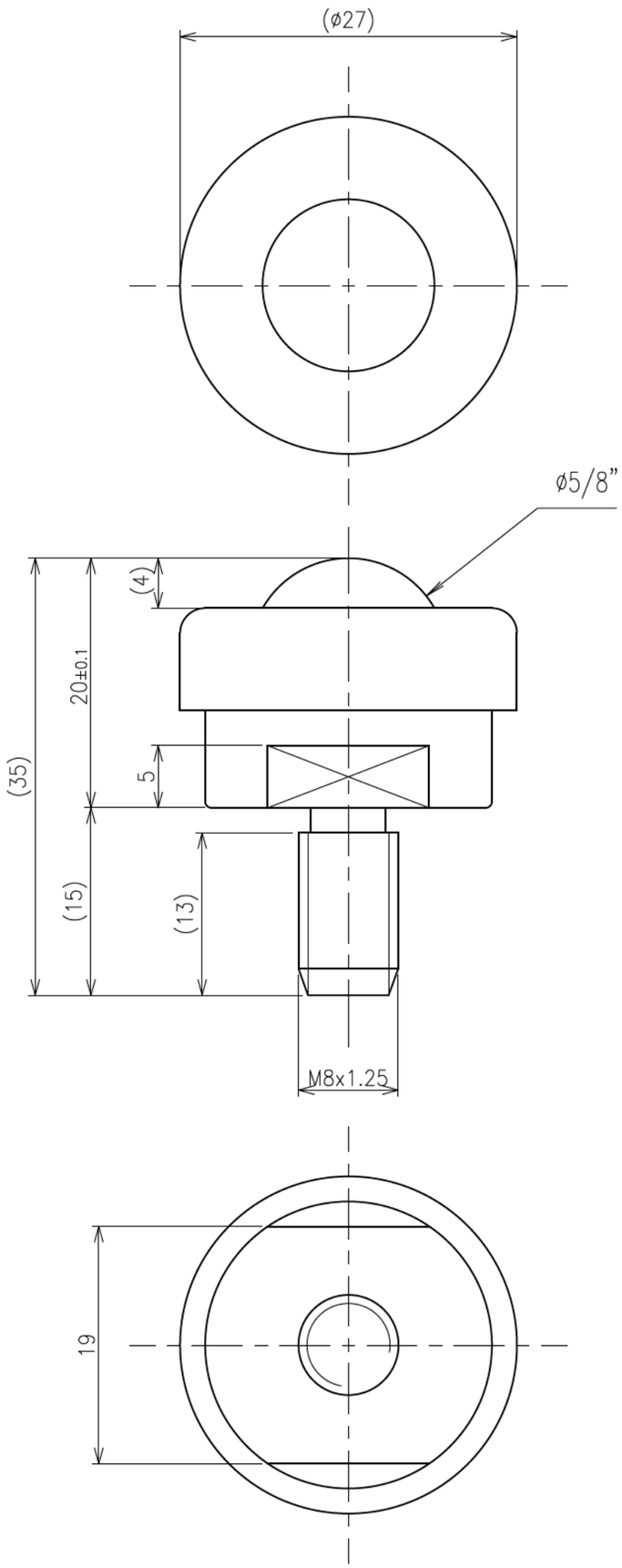

>概要
ISC−16 型 イグチベアー
ISC−16FS−J
単位 ＝ mm

>仕様
メインボールサイズ＝φ5/8"(15.88mm)

本体 ＝ POM(ナチュラル)
メインボール ＝ 3F
サブボール ＝ ステンレス
キャップ ＝ POM(ナチュラル)