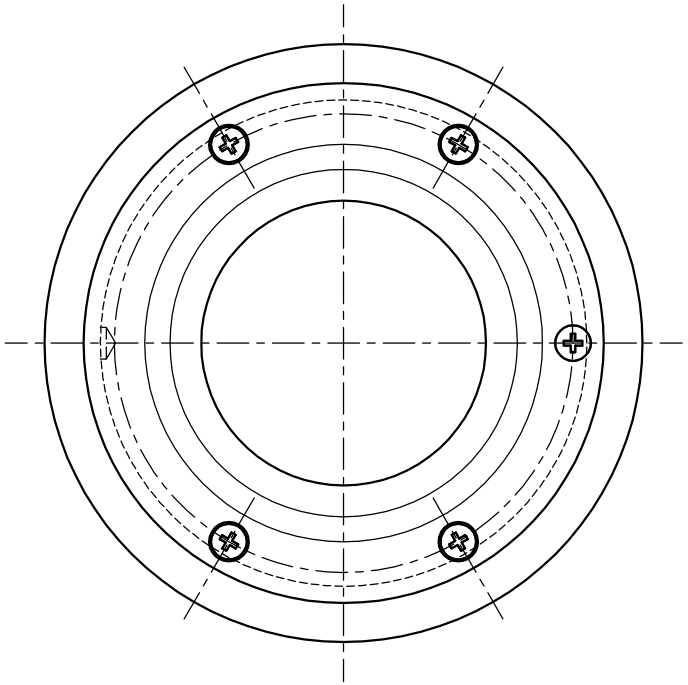

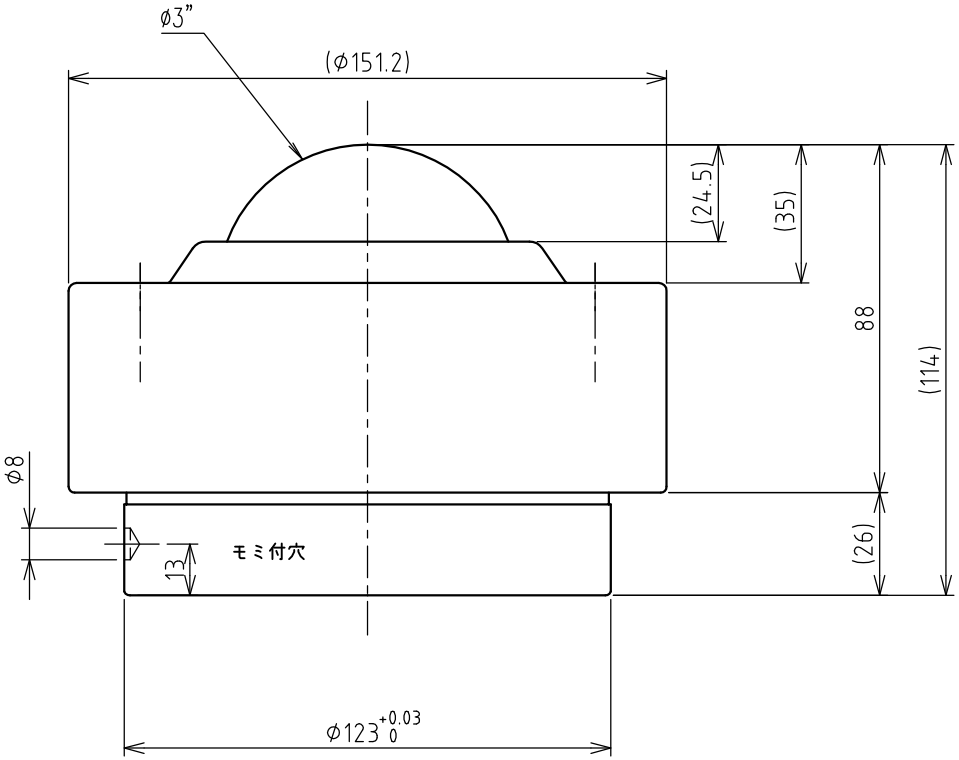

>概要

S 型 ストローク ボールベアー

S-76 型

単位 = mm

>仕様

メインボールサイズ=φ3"(76.2mm)

自重= 9.35kg

使用荷重= 450kgf

本体= SCM415

メインボール= SUJ2

サブボール= SUJ2

キャップ= SPCE